Kubus 285 køkkenarmatur

LAVABO

Varenr.:	VVS-nr.:
50011	706008304

Materiale:	Messing
Farve:	Krom
Overflade:	Forkromet
Utræk:	Ja
Vandsparer:	Ja
Max. vandforbrug:	7 liter/minut
Svingbar:	360°
Hulboring:	Ø35 mm

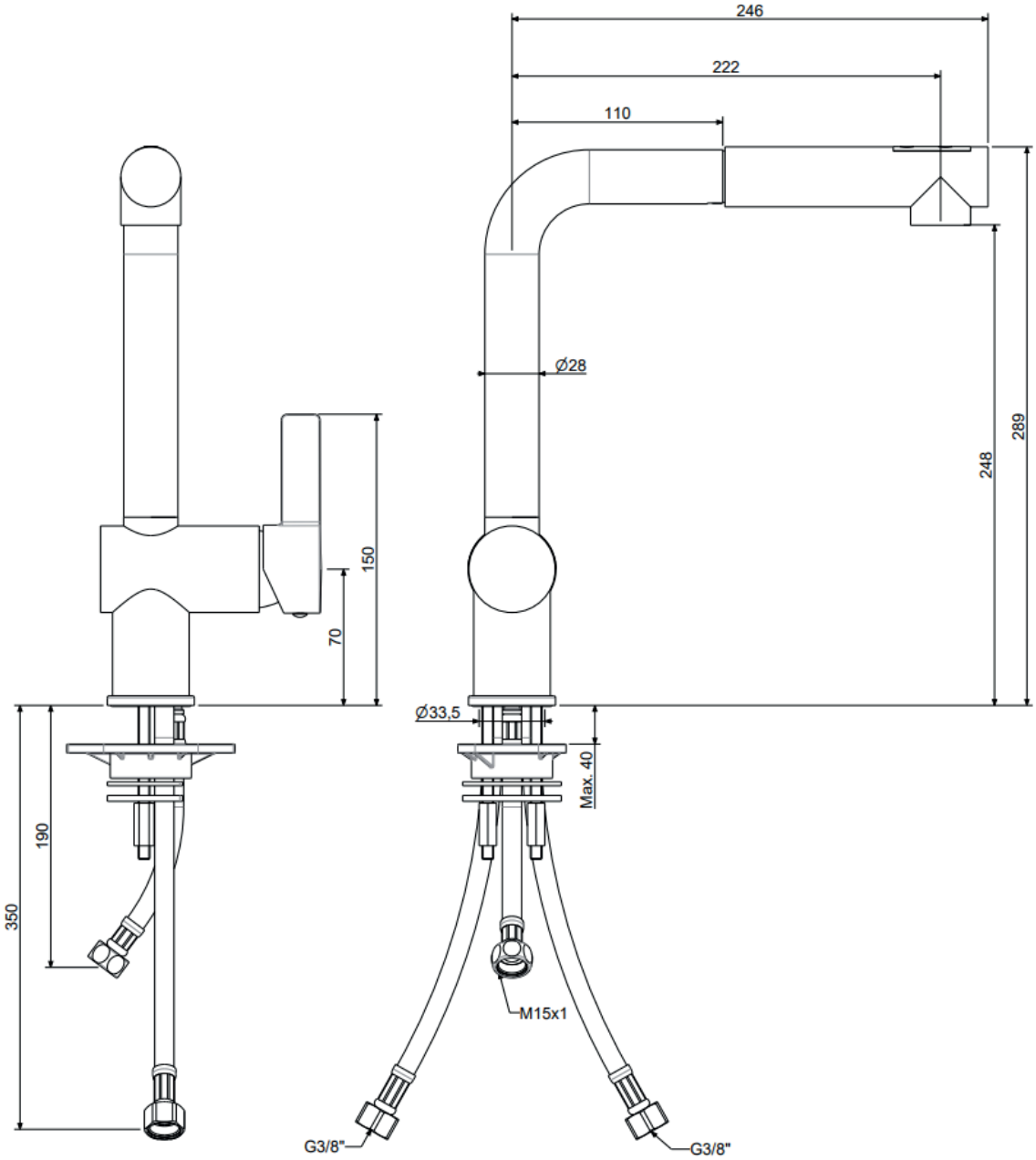

Lavabo A/S - Neptunvej 17 - DK-6000 Kolding
Tlf. +45 75 55 88 66 - E-mail: info@lavabo.dk - www.lavabo.dk